Staffa angolare FAF in acciaio zincato a caldo

Costruzioni a telaio

Connessione su binari

APPLICAZIONI

- Elementi di connessione per l'assemblaggio di semplici strutture o telai con binari FUS.
- Particolarmente idoneo per installazioni in locali chiusi in cui è presente un alto tasso di umidità o all'esterno in ambienti corrosivi.

VANTAGGI/BENEFICI

- I fori negli elementi di connessione li rendono compatibili con il dado FCN Clix P.

PROPRIETÀ

- **Materiale:** Acciaio S235 JR (materiale n° 10037) secondo DIN EN 10025
- **Zincatura:** Zincatura a caldo min 40 µm secondo DIN EN ISO 1461

DATI TECNICI

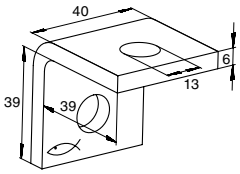

FAF 2 hdg

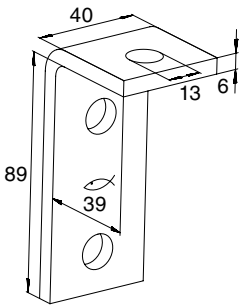

FAF 3 hdg

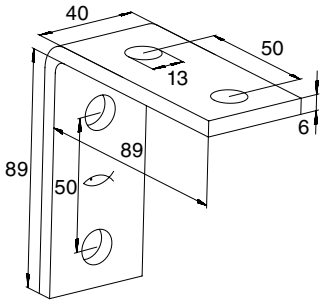

FAF 4 hdg

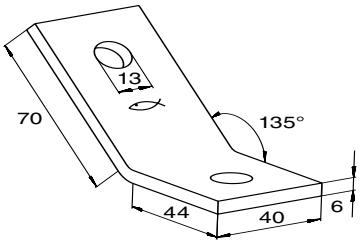

FAF 2/135° hdg

Prodotto	Art. n°	Spessore s [mm]	Confezione [pz]		
FAF 2 hdg	**537576** ▼	6	25		
FAF 3 hdg	**537577** ▼	6	25		
FAF 4 hdg	**537578** ▼	6	25		
FAF 2/135° hdg	**537579** ▼	6	25		

▼ Prodotto disponibile su richiesta. Tempi di consegna da concordare con personale fischer.

CARICHI

Vedere dado FCN Clix P hdg