Puntone di rinforzo inox sagomato per profili FUS e mensole FCA.

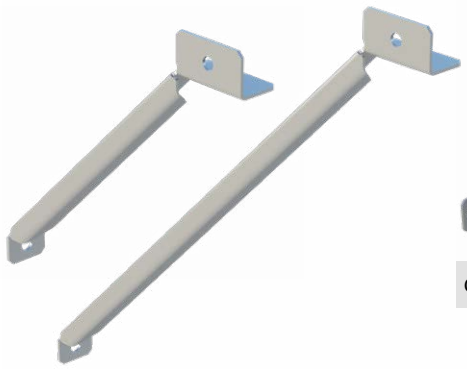

Controventamento di mensole

Supporto di carichi pesanti

APPLICAZIONI

- Staffaggio di mensole e telai.
- Controventamento sul piano verticale ed orizzontale.

VANTAGGI/BENEFICI

- La sagomatura permette di fissare il controvento sia sul piano orizzontale che verticale.
- Braccio particolarmente robusto grazie alla doppia piegatura.

PROPRIETÀ

- **Materiale controvento:** AISI 316L

CARATTERISTICHE

RETROFIT: il controvento SAE R può essere applicato anche a mensole o profili già installati.

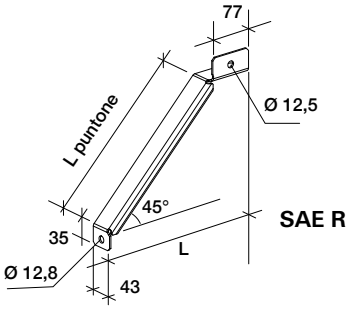

DATI TECNICI

Prodotto	Art. n°	Per profili e mensole	Spessore [mm]	L [mm]	L puntone [mm]	Codice EAN	Confezione [pz]
SAE R 300	**559932**	FUS, FCA	3	300	306	8001132102848	4
SAE R 500	**559933**	FUS, FCA	3	500	589	8001132102855	4

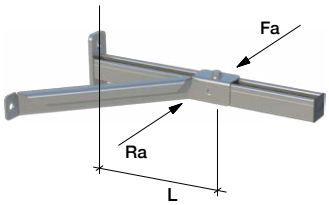

CARICHI

Prodotto	Art. n°	Capacità resistente sola mensola FCA 41/41* R [daN]	Capacità resistente mensola FCA 41/41 con puntone SAE Ra [daN]	Distanza di applicazione del carico L [mm]
SAE R 300	**559932**	135	200	300
SAE R 500	**559933**	80	345	500

La capacità resistente R è il valore caratteristico entro il quale la mensola mantiene una deformazione < L/150 nel punto di applicazione del carico.
*Carico statico applicato sul piano verticale.
Il valore indicato per la capacità resistente R risulta da valore caratteristico e considera un coefficiente di sicurezza pari a 1. Verificare la resistenza di tutti i componenti del sistema.