Connessione inox ad angolo variabile per il controventamento con profili FUS applicabile al profilo e alla superficie di fissaggio.

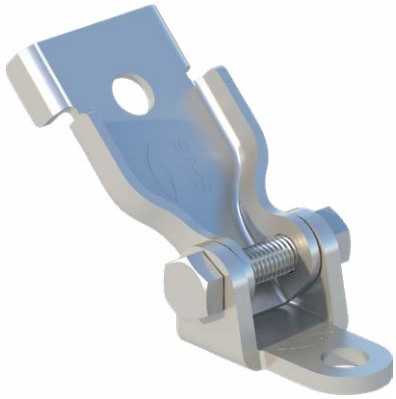

Controventamento di telai

Controventamento massivo

APPLICAZIONI

- Controventamento resistente a forze di trazione e compressione di telai anche già installati.
- Controventamento in più direzioni di incastellature.

VANTAGGI/BENEFICI

- Applicabile sia trasversalmente che longitudinalmente rispetto alla direzione dei tubi.
- 2 Staffe possono essere montate sovrapposte per controventare lo stesso punto in diverse direzioni.
- Angolo di inclinazione variabile 45°±15°.
- Le alette piegate verso l'alto e verso il basso consentono di abbracciare agevolmente il profilo nelle diverse configurazioni di montaggio.
- La geometria di S-VB R garantisce la trasmissione centrata dei carichi.

PROPRIETÀ

- **Materiale staffa sagomata:** AISI 316L
- **Materiale base:** Duplex 2205
- **Vite:** M10X45 A4-70
- **Dado:** M10 A4-70

CARATTERISTICHE

RETROFIT: la connessione S-VB R consente di controventare impianti esistenti senza smontarli.

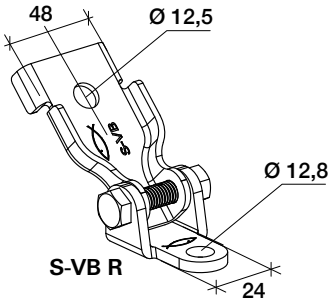

DATI TECNICI

Prodotto	Art. n°	Per profili	Spessore base [mm]	Spessore staffa [mm]	Codice EAN	Confezione [pz]
S-VB R	**559930**	FUS	5	3	8001132102824	10

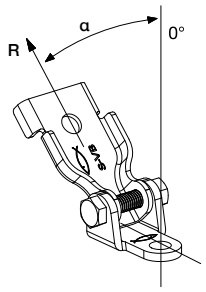

CARICHI

Prodotto	Art. n°	Capacità resistente R [daN]		
		α = 30°	α = 45°	α = 60°
S-VB R	**559930**	643	890	770

Il valore indicato per la capacità resistente R è il valore caratteristico e considera un coefficiente di sicurezza pari a 1. Tale valore può essere considerato valido sia in trazione che compressione.
Verificare la resistenza di tutti i componenti del sistema.