Connessione inox ad angolo variabile per il controventamento con barre filettate M10 applicabile al profilo e alla superficie di fissaggio.

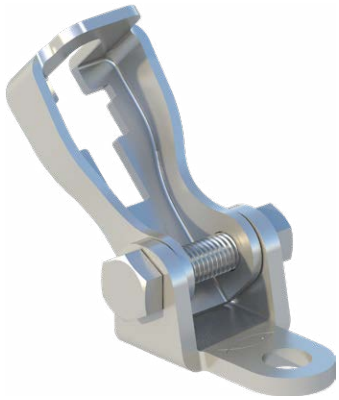

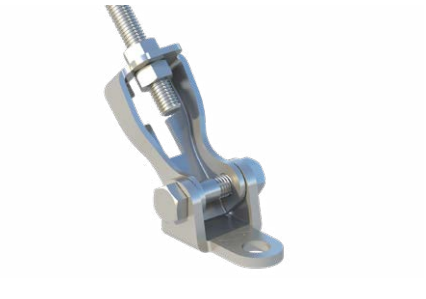

Particolare del montaggio

Controventamento di telai pendinati

APPLICAZIONI

- Controventamento tramite barre filettate M10 di telai sia nuovi che esistenti.
- La stessa staffa può essere montata sia sul telaio che a parete o soffitto.
- Utilizzare dado e controdado per fissare la barra inclinata.

VANTAGGI/BENEFICI

- Applicabile sia trasversalmente che longitudinalmente rispetto alla direzione dei tubi.
- 2 Staffe possono essere montate sovrapposte per controventare lo stesso punto in diverse direzioni.
- Angolo di inclinazione variabile 45°±15°
- Slot di aggancio sagomata per facilitare l'installazione della barra.
- Utilizzabile con solo dado o con dado e rondella per migliorare il trasferimento dei carichi.
- La geometria di S-VA R garantisce la trasmissione centrata dei carichi.

PROPRIETÀ

- **Materiale staffa:** AISI 316L
- **Materiale base:** Duplex 2205
- **Vite:** M10x45 A4-70
- **Dado:** M10 A4-70

CARATTERISTICHE

RETROFIT: la connessione S-VA R consente di controventare impianti esistenti senza smontarli.

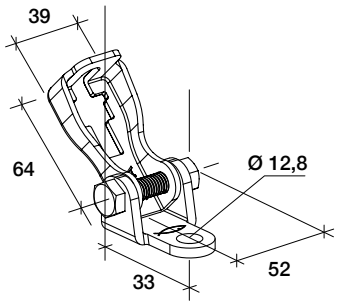

S-VA R

DATI TECNICI

Prodotto	Art. n°	Per profili	Spessore base [mm]	Spessore staffa [mm]	Adatto a barre	Codice EAN	Confezione [pz]
S-VA R	**559929**	FUS, FLS, MS	5	3	M10	8001132105817	10

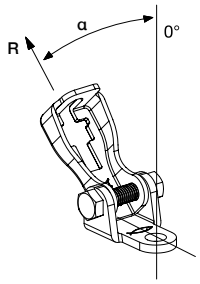

CARICHI

Prodotto	Art. n°	Capacità resistente R [daN]		
		α = 30°	α = 45°	α = 60°
S-VA R	**559929**	548	720	665

La capacità resistente R è il valore caratteristico determinato fissando la barra M10 alla staffa con dado e controdado; l'utilizzo di una rondella (facoltativo) ottimizza il trasferimento dei carichi.
Il valore indicato per la capacità resistente R considera un coefficiente di sicurezza pari a 1.
Verificare la resistenza di tutti i componenti del sistema.